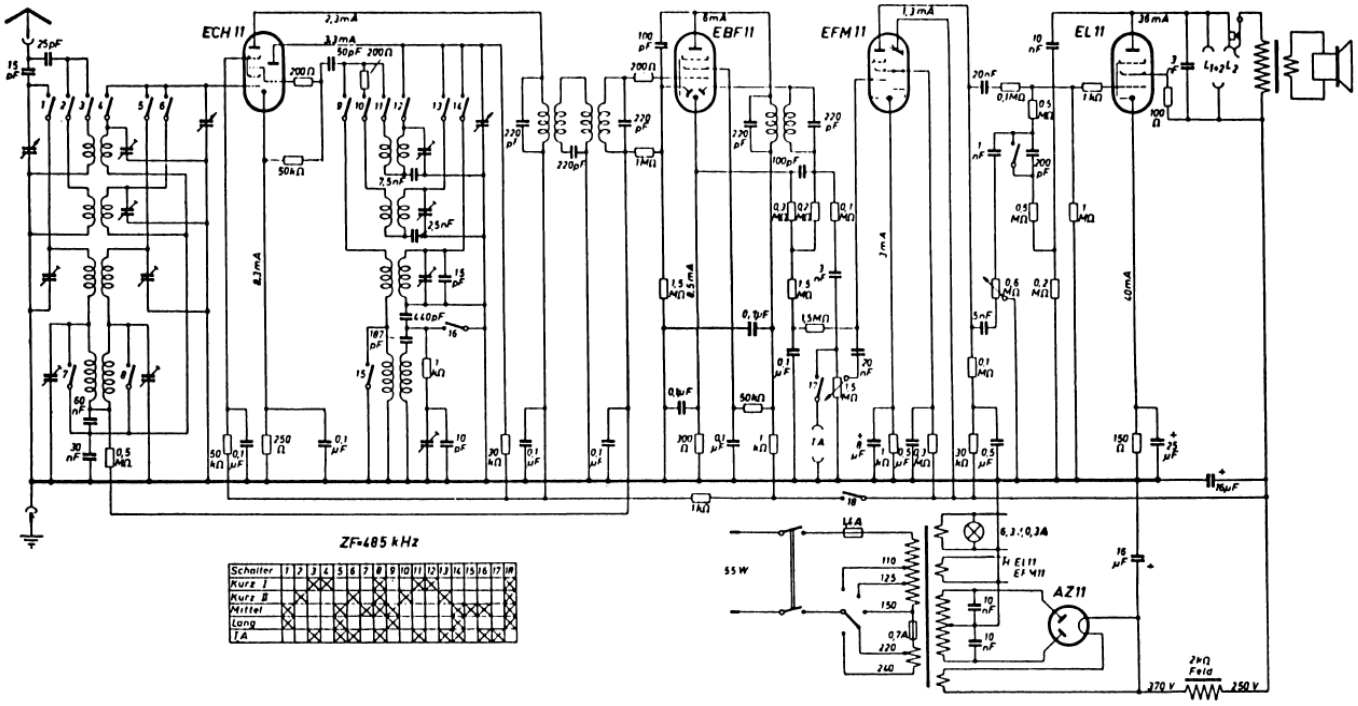
ECH 11
EBF 11
EFM 11
EL 11
AZ 11
ZF=485 kHz
Schalter
Kurz I
Kurz II
Mittel
Lang
TA
55 W
6,3 V; 0,3 A
EL 11
EF 11
2kΩ
Feld
370 V
250 V